IR4P-80

≅ 1450 1/min

CARATTERISTICHE IDRAULICHE

HYDRAULIC FEATURES

CARACTERISTICAS HIDRAULICAS / CARACTERISTIQUES HYDRAULIQUES / HYDRAULISCHE EIGENSCHAFTEN / CARACTERÍSTICAS HIDRÁULICAS

Tipo / Type / Typ	P_2 kW	P_2 HP	In (A) 3~ V 230/400	In (A) 3~ V 400 Δ	Is/In	Q U.S.g.p.m.	0	176	198	220	242	264	286	308	330	352	396	440	484	528	572	616	660	704	748	793	880	946	1012
						m³/h	0	40	45	50	55	60	65	70	75	80	90	100	110	120	130	140	150	160	170	180	200	215	230
						l/min	0	667	750	833	917	1000	1083	1167	1250	1333	1500	1667	1833	2000	2167	2333	2500	2667	2833	3000	3333	3583	3833
IR4P-80-160C	2,2	3	7,9 - 4,6	4,6	5,3	H (m)	8,2	7,8	7,6	7,4	7,2	7	6,7	6,3	6	5,6	5	4,5											
IR4P-80-160A	2,2	3	9,7 - 5,6	5,6	5,3		9,6	9,4	9,3	9,2	9	8,8	8,5	8,2	7,9	7,6	6,8	6	5,4	4,5									
IR4P-80-200B	4	5,5	14 - 8,2	8,2	6,6		13	12,8	12,7	12,6	12,5	12,4	12,2	12,0	11,8	11,5	10,9	10,1	9,2	8,1	7,0								
IR4P-80-200A	5,5	7,5	–	10	6,3		14,5	14,5	14,5	14,5	14,4	14,3	14,2	14,1	13,9	13,8	13,3	12,8	12,0	11,1	10,0	8,7	7,3						
IR4P-80-250C	7,5	10	–	12,7	7,7		18	17,8	17,7	17,5	17,3	17	16,7	16,5	16,2	16	15,6	15,4	13,3	13	12,3	10,8	9,7	8,4					
IR4P-80-250A	9,2	12,5	–	19,8	7,8		24,2	23,6	23,5	23,3	23,2	23	22,8	22,6	22,3	22,1	21,6	21,1	20,4	19,7	18,9	17,9							
IR4P-80-315C	11	15	–	21,3	6,7		28,1	28,1	28,1	28,1	28,1	27,9	27,7	27,3	27,2	26,9	26,4	25,5	25	23,8	23	22	21,3						
IR4P-80-315B	15	20	–	34	6,8		34	34	34	34	33,9	33,8	33,7	33,5	33,2	33	32,5	32,2	31,4	30,5	29,5	28,6	27,6	26,3					
IR4P-80-315A	22	30	–	44,2	6,3		40,7					40,3	40,2	40	39,8	39,6	39,1	38,6	38,2	37,5	36,5	35,8	34,6	33,7	32,7	31	28,5	26,5	24

Curve di prestazione pag. 71 / *Performances Curves pag. 71 / Curvas de rendimiento pag. 71 / Courbes de performances pag. 71 / Leistungskurven pag. 71 / Curvas de rendimento pag. 71*

DIMENSIONI E PESI

DIMENSIONS AND WEIGHT / DIMENSIONES Y PESOS / DIMENSIONS ET POIDS / ABMESSUNGEN UND GEWICHTE / DIMENSÕES E PESO

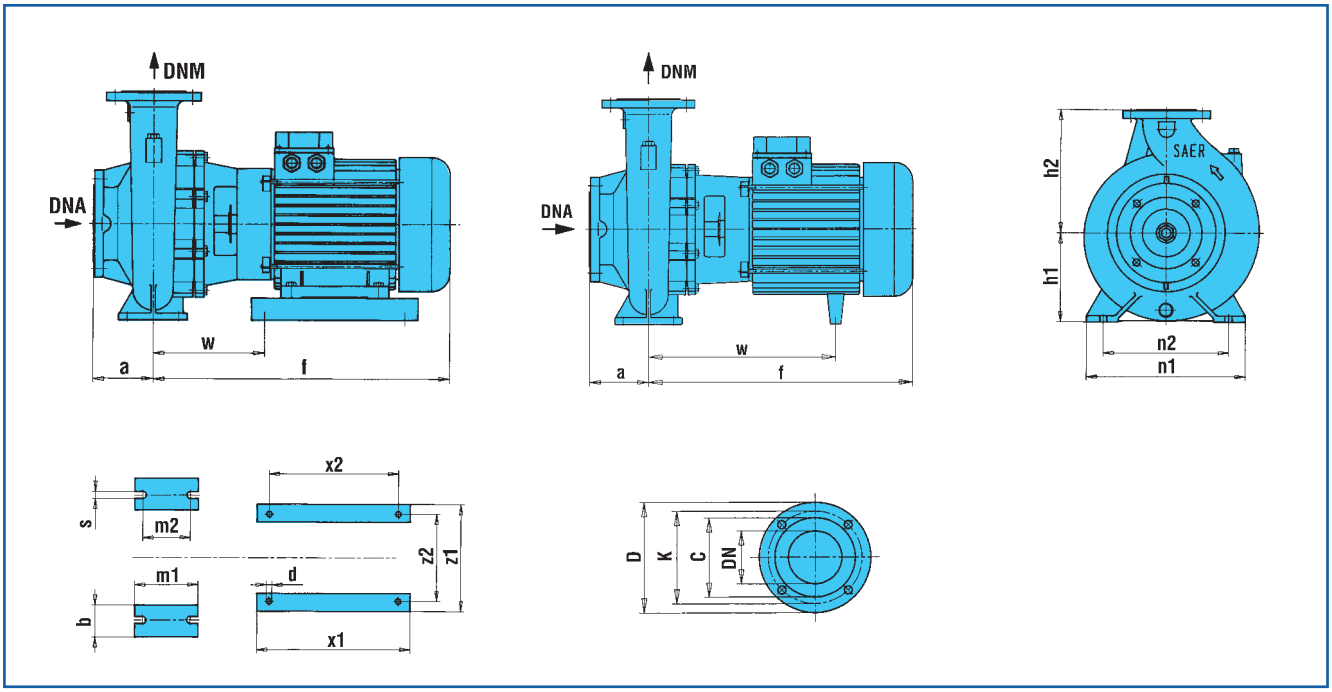

Tipo / Type / Typ	DNA	DNM	l	a	m1	m2	n1	n2	h1	h2	s	b	w	x1	x2	z1	z2	d	kg
IR4P-80-160C-A	100	80	400	125	125	95	320	250	180	225	14	65	279,5	-	-	-	-	-	52-56
IR4P-80-200B	100	80	427	125	125	95	345	280	180	250	14	65	304	-	-	-	-	-	71
IR4P-80-200A	100	80	489,5	125	125	95	345	280	180	250	14	65	351,5	-	-	-	-	-	86
IR4P-80-250C	100	80	568,5	125	160	120	400	315	200	280	18	80	430,5						107
IR4P-80-250A	100	80	568,5	125	160	120	400	315	200	280	18	80	430,5						111
IR4P-80-315C-B	100	80	651	125	160	120	400	315	250	315	18	80	160	410	370	320	255	14	252-273
IR4P-80-315A	100	80	706,5	125	160	120	400	315	250	315	18	80	196	410	370	345	280	14	303

DNA					
D	K	C	DN	Fori • Holes Agujeros • Trous Löcher • Furos ø	n°
220	180	158	100	19	8

DNM					
D	K	C	DN	Fori • Holes Agujeros • Trous Löcher • Furos ø	n°
200	160	138	80	19	4*

* A richiesta n° 8
Upon request n° 8